LINSTONE
OUTDOOR DESIGN

TAŞ DEVRİ YENİDEN BAŞLIYOR

URBAN KOLEKSİYONU
2027

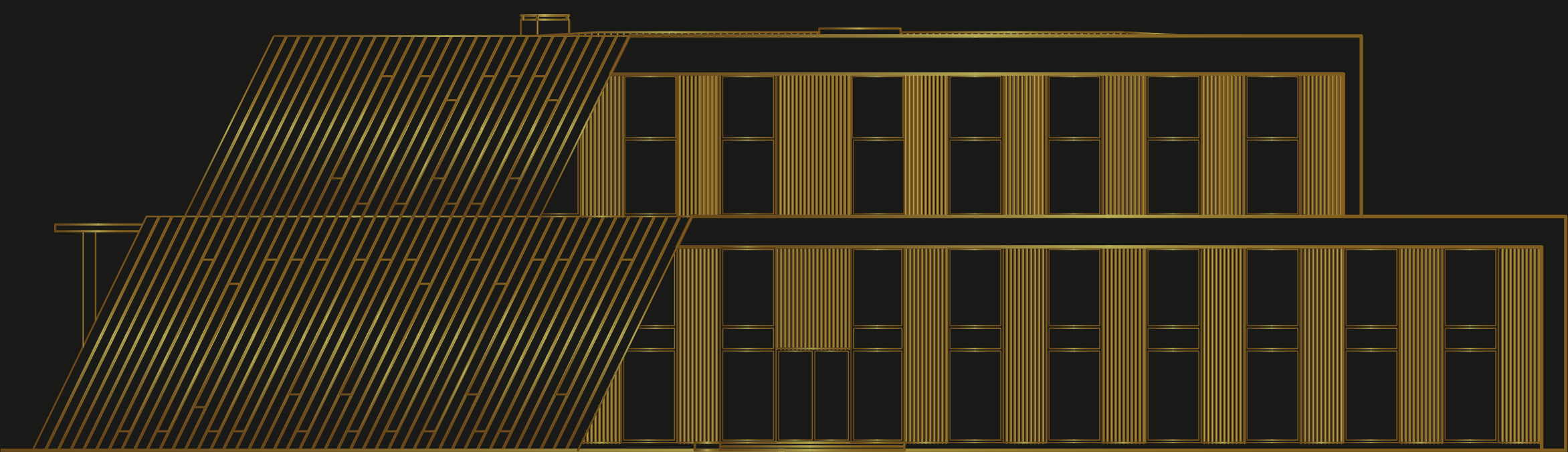

SEKTÖRDE 52. YIL

Bizim hikâyemiz bu ülkenin hikâyesidir...

1975

Necip Kulaksız, Gümüşhane Şiran'dan yola çıktı; Ordu Ünye'de doğal taşla, Arnavut kaldırımıyla işe başladı.

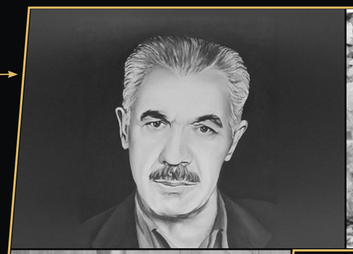

1980'ler

Arnavut kaldırımları caddeleri süslerken, taş ocaklarından çıkan taşlar bugünkü parke taşının yerine kullanılıyordu.

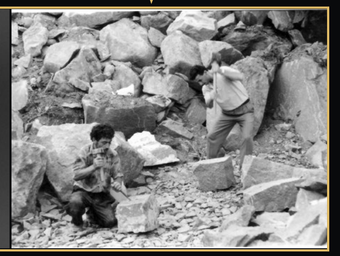

1984

İkinci kuşak bayrağı devraldı: NECİPOĞULLARI



Beton parke, bordür, oluk... TSE ve CE belgeli üretimle kamu ve özel sektörün tercihi.





1996

Hasan Kulaksız, Konya Cihanbeyli'de ilk üretim tesisini devreye aldı.
ilk ofis · ilk ürünler · ilk ekip







Necipoğulları üretime başladığı ilk günden itibaren zirveye oynadı.

Kilitli parke taşı üretiminde sektörün lideri
NECİPOĞULLARI



2000'li yıllar

Konya merkezde ikinci fabrika. Parke taşından bordüre, zeminden kent mobilyasına...





2010'lar

Üretimden uygulamaya en iyi kaliteyi yakalamak için NECİPOĞULLARI hep sahadaydı.

2020

Tüm sektörü kökten değiştirecek atılım: NSTONE *markası doğuyor,*
TAŞ DEVRİ YENİDEN BAŞLIYOR...



Ve şimdi...

SAYFAYI ÇEVİRİNİZ →



NSTONE
Taş Devri Yeniden Başlıyor

Taşın hikâyesi, insanlığın hikâyesidir.

İnsan ilk evini taşla kurdu, ilk yolu taşla döşedi, ilk meydanı taşla çevirdi. Dünyanın hangi şehrine giderseniz gidin, ayağınızın altında aynı sessiz malzeme vardır: taş. Bizim hikâyemiz de taşla başladı.

1975. Karadeniz Bölgesi.

Babam Necip Kulaksız bu hikâyeyi doğal taşla, arnavut kaldırımıyla başlattı. O gün ne bir marka vardı ne bir kampüs; yalnızca bir inanç vardı: **İyi yapılan iş, yıllara meydan okur.**

Babamdan doğal taşı ve taşın anatomisini öğrendim; ama asıl öğrendiğim, sözünün arkasında durmak ve ticarette ahlaklı olmaktı. Bir işletmenin en sağlam zemini bilanço değil, karakterdir; bunu bana bir kitap değil, babam öğretti.

1996. Anadolu'nun kalbi, Konya.

Necipoğulları, klasik parke taşından taşın tüm yan ürünlerine uzanan bir üretim gücüne dönüştü. Meydanlar, caddeler, oteller, parklar, evler... Yarım asrı aşan bu yolculukta öğrendiğimiz şu oldu: Bir zeminin gerçek değerini ne katalog verir ne de proje; onu zaman verir.

Sonra dünya değişti. Dış mekân artık yalnızca taşın zemine döşendiği bir yer değil, tüm bileşenleriyle bir tasarımdı. 52 yıllık tecrübemizi modern tasarım anlayışıyla buluşturduk ve buna bir isim verdik: **NSTONE.** *Taş devri yeniden başlıyor.*

NSTONE markasıyla **Outdoor Design** (dış mekân tasarımı) alanında, kent meydanlarından villa bahçelerine, otellerden prestijli konutlara kadar bütün dış mekânlar için çözümler üretiyoruz. URBAN Serisi'yle bu yolculuğa kent mobilyasını ekledik; zeminini kurduğumuz meydanları artık oturulan, soluklanılan, yaşanan yerlere dönüştürüyoruz.

Necipoğulları Kent Estetik Kampüsü'nde beş marka tek çatı altında çalışır; zeminden duvara, kent mobilyasından özel üretime kadar her şey tek bir sistemde buluşur. Avrupa'nın en büyüğü, ülkemizin tek Kent Estetik Kampüsü bu düşünceyle kuruldu.

Babamdan kalan en değerli miras, bir ismin altına imza atmanın ağırlığıdır. Bugün 52. yılını kutladığımız bu tecrübeyi oğluma ve kızıma, yani üçüncü kuşağa aktarmanın mutluluğunu yaşıyorum. Ülkemizde üç kuşaktır süren bir marka hikâyesini yaşatan nadir markalardan biri olmanın haklı gururunu taşıyorum.

Hikâye burada bitmiyor. Bu sadece başlangıç.

Hasan Kulaksız
NECİPOĞULLARI
Yönetim Kurulu Başkanı





İÇİNDEKİLER

URBAN

08 Urban Serisi 08
Yaşam Alanları 122
Ürün Kodları 124
İletişim 126

ÜRÜNLER

U1 · Metropolis Çiçeklik
10 Görseller 10 · Ürün Bilgisi 12 · Teknik Çizim 13

U2 · Metropolis Çiçeklikli Bank
14 Görseller 14 · Ürün Bilgisi 16 · Teknik Çizim 17

U3 · Metropolis Bank
18 Görseller 18 · Ürün Bilgisi 20 · Teknik Çizim 21

U4 · Metropolis Eko
22 Görseller 22 · Ürün Bilgisi 24 · Teknik Çizim 25

U5 · Gülhane
26 Görseller 26 · Ürün Bilgisi 28 · Teknik Çizim 29

U6 · Kuğulu
30 Görseller 30 · Ürün Bilgisi 32 · Teknik Çizim 33

U7 · Emirgan
34 Görseller 34 · Ürün Bilgisi 36 · Teknik Çizim 37

U8 · Central
38 Görseller 38 · Ürün Bilgisi 40 · Teknik Çizim 41

U9 · Babil
42 Görseller 42 · Ürün Bilgisi 44 · Teknik Çizim 45

U10 · Grant
46 Görseller 46 · Ürün Bilgisi 48 · Teknik Çizim 49

U11 · Ueno
50 Görseller 50 · Ürün Bilgisi 52 · Teknik Çizim 53

U12 · Maçka
54 Görseller 54 · Ürün Bilgisi 56 · Teknik Çizim 57

U13 · Maçka Yıldız Bank
58 Görseller 58 · Ürün Bilgisi 60 · Teknik Çizim 61

U14 · Pergamon
62 Görseller 62 · Ürün Bilgisi 64 · Teknik Çizim 65

U15 · Limira
66 Görseller 66 · Ürün Bilgisi 68 · Teknik Çizim 69

U16 · Efes
70 Görseller 70 · Ürün Bilgisi 72 · Teknik Çizim 73

U17 · Vasada
74 Görseller 74 · Ürün Bilgisi 76 · Teknik Çizim 77

U18 · Side
78 Görseller 78 · Ürün Bilgisi 80 · Teknik Çizim 81

U19 · Bergama
82 Görseller 82 · Ürün Bilgisi 84 · Teknik Çizim 85

U20 · Olimpos
86 Görseller 86 · Ürün Bilgisi 88 · Teknik Çizim 89

U21 · Aspendos
90 Görseller 90 · Ürün Bilgisi 92 · Teknik Çizim 93

U22 · Stop One
94 Görseller 94 · Ürün Bilgisi 96 · Teknik Çizim 97

U23 · Stop Two
98 Görseller 98 · Ürün Bilgisi 100 · Teknik Çizim 101

U24 · Eko
102 Görseller 102 · Ürün Bilgisi 104 · Teknik Çizim 105

U25 · Mini Eko
106 Görseller 106 · Ürün Bilgisi 108 · Teknik Çizim 109

U26 · World
110 Görseller 110 · Ürün Bilgisi 112 · Teknik Çizim 113

U27 · Etna
114 Görseller 114 · Ürün Bilgisi 116 · Teknik Çizim 117

U28 · Gem
118 Görseller 118 · Ürün Bilgisi 120 · Teknik Çizim 121

Bu katalogda ve www.nstone.com.tr adresinde yer alan bütün görsel çalışmalar ve ürün adları NSTONE adına tescillidir ve koruma altındadır. İzinsiz kullanılamaz, kopyalanamaz, çoğaltılamaz.

NSTONE OUTDOOR DESIGN

URBAN SERİSİ

URBAN, NSTONE'un kent mobilyası serisidir. Meydan, park, cadde, site bahçesi ve okul avlusu gibi açık alanların oturma, yeşillendirme, temizlik ve güvenlik ihtiyaçlarını tek bir tasarım diliyle karşılar.

Seri birbirinden farklı ürünlerden oluşur: çiçeklikler, banklar, oturma grupları, çöp kutuları, geçiş önleyiciler ile dekoratif küre, ateş çukuru ve sınır elemanı gibi peyzaj elemanları. Çiçekliklerimiz adlarını dünyanın ünlü şehir parklarından, banklarımız ve oturma gruplarımız Anadolu'nun antik tiyatrolarından alır.

Tüm ürünler Necipoğulları Kent Estetik Kampüsü'nde üretilir. Biz kent mobilyasını yalnızca üretmiyoruz; yeniden yorumluyoruz. Meydanlara karakter, şehirlere kimlik kazandırıyoruz.

NSTONE
TAŞ DEVRİ YENİDEN BAŞLIYOR

Türkçe Katalog

English Catalog

الكتالوج العربي

/necipogullaribeton

URBAN

NSTONE OUTDOOR DESIGN

TERRA NATUREL UP STUDIO URBAN

Bütüncül Dış Tasarımın Adresi: NSTONE

Bir şehri yaşanır kılan; meydanında, parkında, kaldırımında insana ayrılan yerdir.

52 yıl önce başlayan bu hikâyeye çocuk yaşta tanıklık ettim; çocukluğum şantiyelerde, üretim sahasında, babamın yanında geçti. Mimarlık eğitimim bu birikime yeni bir soru ekledi: Zeminini kurduğumuz meydanda insanlar nerede oturacak, nerede soluklanacak, gölgeyi ve yeşili nerede bulacak?

Şehirlerimiz hızla büyüyor. Yollar genişliyor, binalar yükseliyor; ama açık alan, oturulacak bir bank, bir ağaç gölgesi, çocukların güvenle dolaşabileceği bir meydan her geçen gün daha değerli hâle geliyor. Kamu kurumlarının, mimarların ve peyzaj tasarımcılarının bugün aradığı şey yalnızca dayanıklı bir ürün değil; kalabalığı karşılayan, alanı düzenleyen ve şehre kimlik kazandıran bir donatı sistemi.

URBAN Serisi bu ihtiyaca verdiğimiz cevaptır. Çiçeklik, bank, oturma grubu, çöp kutusu, geçiş önleyici ve peyzaj elemanlarından oluşan seri; kent meydanından site bahçesine, cadde kenarından okul avlusuna kadar açık alanı bir bütün olarak düşünür. Bir bank yalnızca oturmak için değil, karşılaşmak için; bir çiçeklik yalnızca süs için değil, yayayı yoldan ayırmak ve meydana nefes aldırmak için vardır.

URBAN serisindeki her ürün, Avrupa'nın en büyük, Türkiye'nin tek kent estetik kampüsü olan Necipoğulları Kent Estetik Kampüsü'nde üretiliyor. Her ürün kalıba girmeden önce dijital ortamda tasarlanıyor; formu, yüzeyi ve yerleşeceği mekândaki görünümü önceden test ediliyor.

Ürünlerimiz adlarını dünyanın ünlü şehir parklarından ve Anadolu'nun antik tiyatrolarından alır. Binlerce yıl önce tiyatrolarında ve agoralarında bir araya gelen bu topraklar, kamusal alanın en eski örneklerini barındırır. Medeniyetimizin şehir kurmadaki bu birikimini bugünün meydanlarına taşımak istiyoruz.

NSTONE, zeminini kurduğu alanları artık daha yaşanılır hale getiriyor.

Necip Kulaksız
MİMAR
Necipoğulları Yönetim Kurulu Başkan Vekili



NSTONE OUTDOOR DESIGN

METROPOLİS ÇİÇEKLİK

NSTONE OUTDOOR DESIGN

METROPOLİS
METROPOLİS
METROPOLİS



METROPOLİS ÇİÇEKLİK

URBAN SERİSİ

METROPOLİS ÇİÇEKLİK

ÜRÜN KODU: **U1**

Metropolis serisi adını İzmir Torbalı'daki Metropolis antik kentinden alır; Metropolis "ana kent" demektir. Serinin çiçekliği, meydanlara ve cadde kenarlarına toprağı ve yeşili taşır; yaya alanını düzenlerken mekâna sakin bir odak kazandırır.

Metropolis Bank, Metropolis Çiçeklikli Bank ve Metropolis Eko ile aynı form dilini paylaşır; birlikte kullanıldığında alana bütünlüklü bir görünüm verir.







METROPOLİS ÇİÇEKLİK

ÜRÜN ÖLÇÜSÜ

Tüm ölçüler mm cinsindendir

ÜRÜN KODU U1



ÜRÜN KODU	AĞIRLIK	ÖLÇÜ BİRİMİ
U1	310 kg	mm

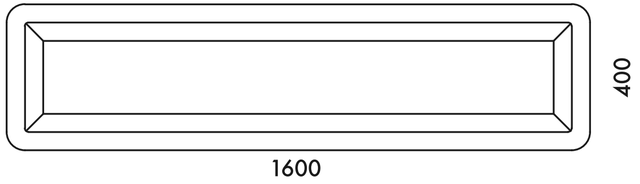

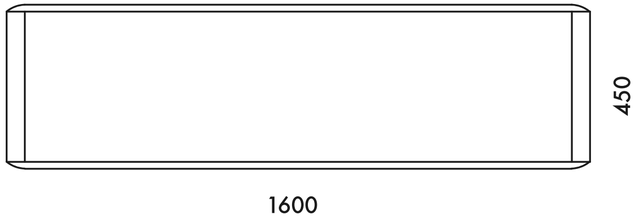

Detaylı Bilgi İçin

METROPOLİS ÇİÇEKLİKLİ BANK

NSTONE OUTDOOR DESIGN

METROPOLİS
METROPOLİS
METROPOLİS



METROPOLİS ÇİÇEKLİKLİ BANK

URBAN SERİSİ

METROPOLİS ÇİÇEKLİKLİ BANK

ÜRÜN KODU: **U2**

Metropolis Bank ile Metropolis Çiçeklik'i tek gövdede birleştirir. Oturma alanını yeşille aynı noktada buluşturduğu için meydanlarda, cadde kenarlarında ve site bahçelerinde iki ayrı ürün yerleştirme ihtiyacını ortadan kaldırır.

Kalabalık alanlarda hem bir dinlenme noktası hem de yeşil bir ara durak oluşturur.

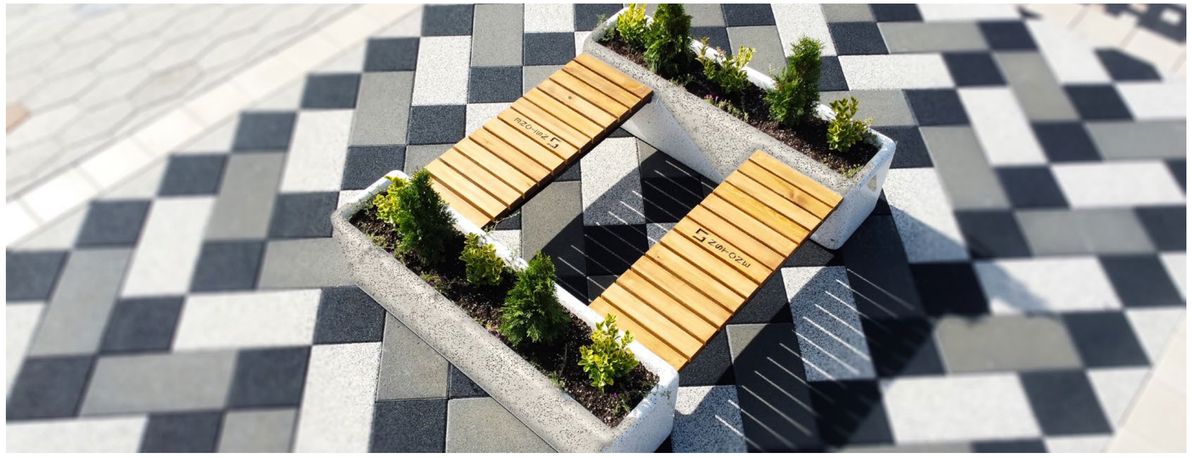





METROPOLİS ÇİÇEKLİKLİ BANK

ÜRÜN ÖLÇÜSÜ

Tüm ölçüler mm cinsindendir

ÜRÜN KODU U2



ÜRÜN KODU	AĞIRLIK	ÖLÇÜ BİRİMİ
U2	710 kg	mm

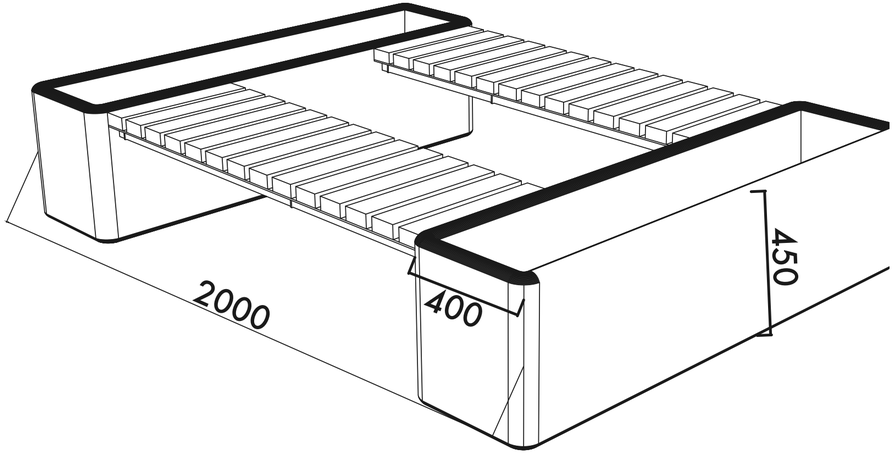

Detaylı Bilgi İçin

METROPOLİS BANK

NSTONE OUTDOOR DESIGN

METROPOLİS

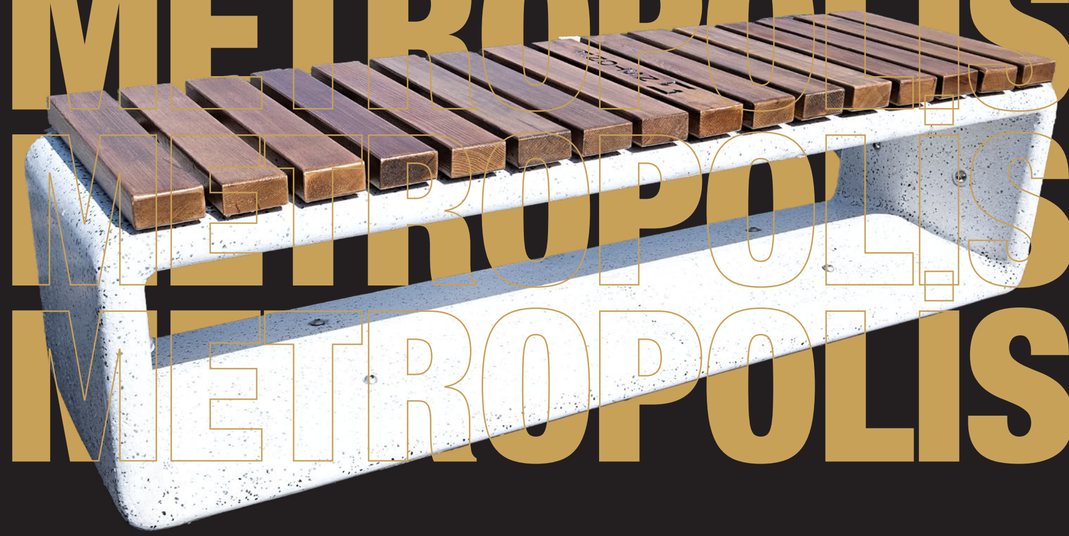

METROPOLİS BANK

URBAN SERİSİ

METROPOLİS BANK

ÜRÜN KODU: **U3**

Metropolis serisinin bankıdır. Büyük şehir parklarında, cadde ve meydanlarda sade ve güçlü bir oturma noktası kurar; aynı form dili butik bahçelerde ve site peyzajlarında da karşılık bulur.

Serinin çiçekliği ve çöp kutusuyla birlikte kullanıldığında alanı tek bir tasarım diliyle donatır.







METROPOLİS BANK

ÜRÜN ÖLÇÜSÜ

Tüm ölçüler mm cinsindendir

ÜRÜN KODU U3



ÜRÜN KODU	AĞIRLIK	ÖLÇÜ BİRİMİ
U3	310 kg	mm

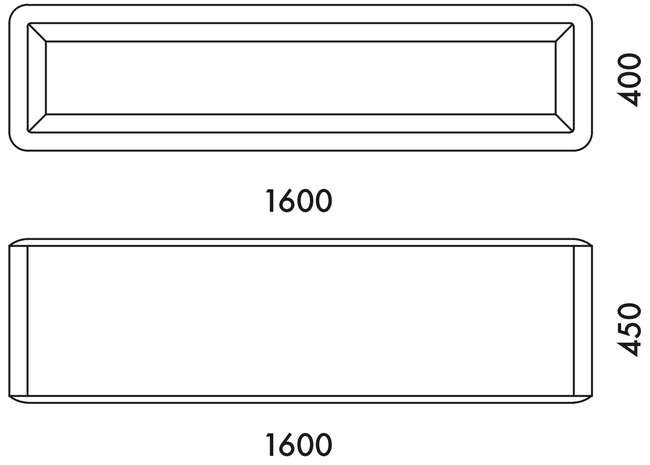

Detaylı Bilgi İçin

METROPOLİS EKO

METROPOLİS
METROPOLİS
METROPOLİS



METROPOLİS EKO

URBAN SERİSİ

METROPOLİS EKO

ÜRÜN KODU: **U4**

Metropolis serisinin çöp kutusudur. Atık toplamayı, meydanın görünümünü bozan bir zorunluluk olmaktan çıkarır ve serinin diğer ürünleriyle aynı estetiğe taşır.

Banklar ve çiçekliklerin yanında konumlandığında temiz ve düzenli bir kamusal alan sağlar.







METROPOLİS EKO

ÜRÜN KODU U4

ÜRÜN ÖLÇÜSÜ

Tüm ölçüler mm cinsindendir



ÜRÜN KODU	AĞIRLIK	ÖLÇÜ BİRİMİ
U4	180 kg	mm

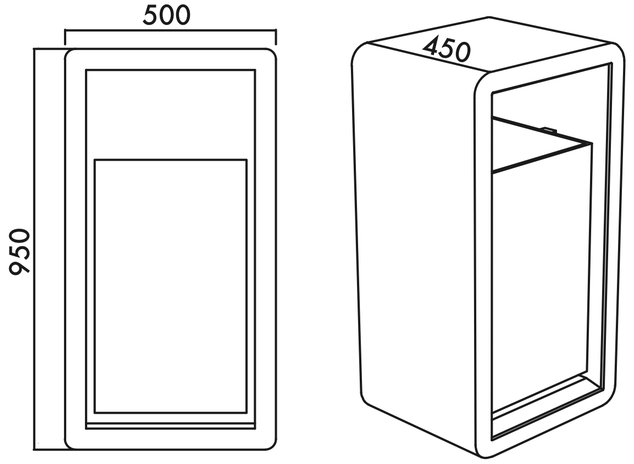

Detaylı Bilgi İçin

GÜLHANE

NSTONE OUTDOOR DESIGN

GÜLHANE



URBAN SERİSİ

GÜLHANE

ÜRÜN KODU: **U5**

Adını, Topkapı Sarayı'nın dış bahçesiyken bugün İstanbul'un en köklü şehir parklarından birine dönüşen Gülhane Parkı'ndan alır.

Çiçeklik koleksiyonumuzun en özel parçalarından biri olarak park, meydan ve tarihî dokulu alanlara Osmanlı bahçe kültürünün zarafetini taşır.







GÜLHANE

ÜRÜN ÖLÇÜSÜ

Tüm ölçüler mm cinsindendir

ÜRÜN KODU U5



ÜRÜN KODU	AĞIRLIK	ÖLÇÜ BİRİMİ
U5	**398 kg**	**mm**

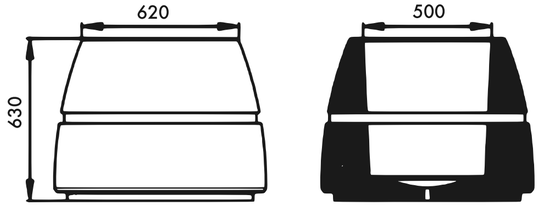



Detaylı Bilgi İçin

KUĞULU

NSTONE OUTDOOR DESIGN

KUĞULU



URBAN SERİSİ

KUĞULU

ÜRÜN KODU: **U6**

Adını Ankara'nın simge parklarından Kuğulu Park'tan alır.

İnce ve zarif formu; giriş önlerinde, kaldırım kenarlarında ve küçük ölçekli bahçelerde alanı daraltmadan yeşil bir vurgu yapar.







KUĞULU

ÜRÜN KODU U6

ÜRÜN ÖLÇÜSÜ

Tüm ölçüler mm cinsindendir



ÜRÜN KODU	AĞIRLIK	ÖLÇÜ BİRİMİ
U6	**96 kg**	**mm**

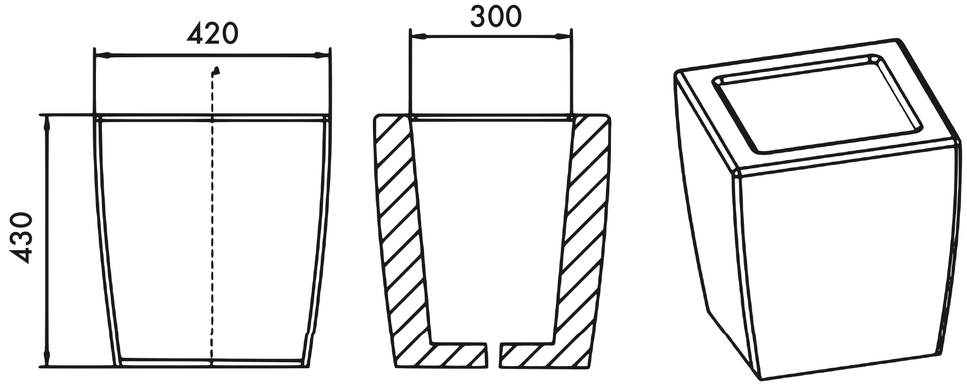

Detaylı Bilgi İçin



NSTONE OUTDOOR DESIGN

EMİRGAN



URBAN SERİSİ

EMİRGAN

ÜRÜN KODU: **U7**

Adını, İstanbul'un lale bahçeleriyle bilinen Emirgan Korusu'ndan alır.

Emirgan'ın doğayla iç içe dokusunu tek bir çiçeklikte toplar; park, bahçe ve site peyzajlarında yeşili öne çıkarır.



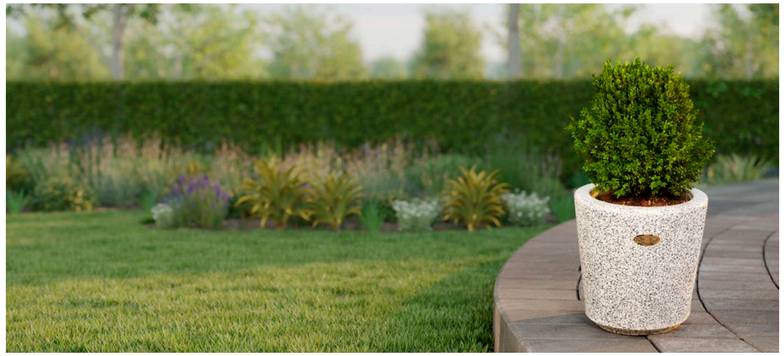



EMİRGAN

ÜRÜN ÖLÇÜSÜ

Tüm ölçüler mm cinsindendir

ÜRÜN KODU U7



ÜRÜN KODU	AĞIRLIK	ÖLÇÜ BİRİMİ
U7	100 kg	mm

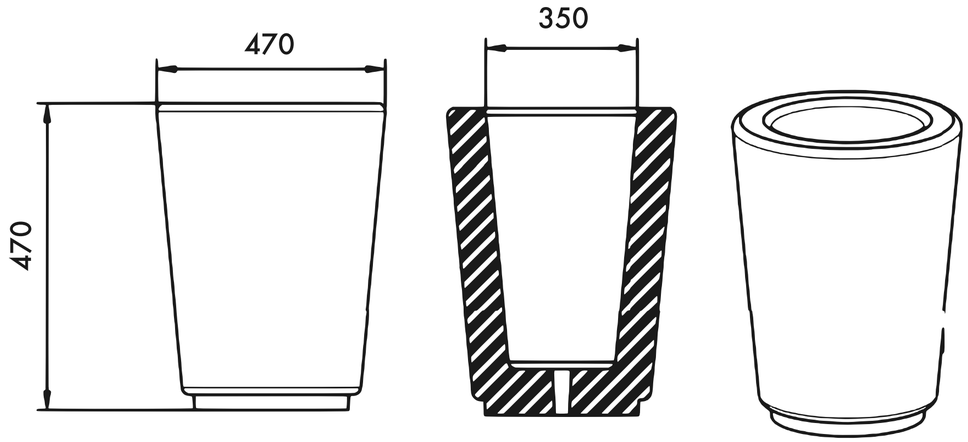

Detaylı Bilgi İçin

CENTRAL

NSTONE OUTDOOR DESIGN

CENTRAL



URBAN SERİSİ

CENTRAL

ÜRÜN KODU: **U8**

Adını dünyanın en ünlü şehir parkı New York Central Park'tan alır. Her yıl on milyonlarca ziyareti ağırlayan bu park, kent içinde yeşil alanın ne kadar değerli olduğunun en bilinen örneğidir.

Central, aynı fikri meydanlara ve caddelere taşıyan bir çiçeklik olarak tasarlandı.







CENTRAL

ÜRÜN KODU U8



ÜRÜN KODU	AĞIRLIK	ÖLÇÜ BİRİMİ
U8	77 kg	mm

ÜRÜN ÖLÇÜSÜ

Tüm ölçüler mm cinsindendir

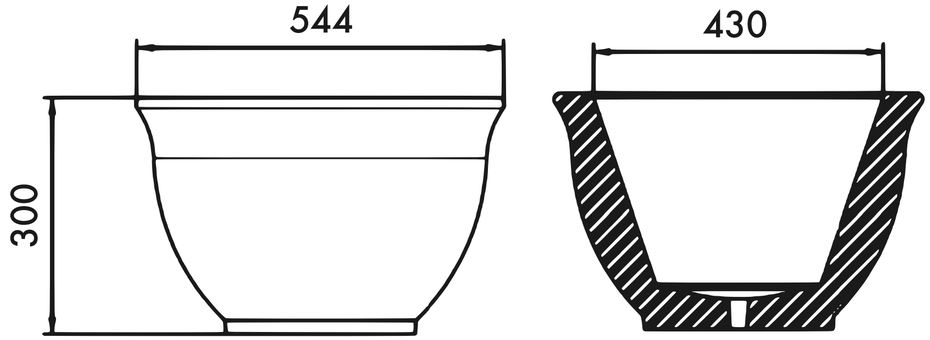

Detaylı Bilgi İçin

BABİL

NSTONE OUTDOOR DESIGN

BABİL



URBAN SERİSİ

BABİL

ÜRÜN KODU: **U9**

Dünyanın yedi harikasından sayılan Babil'in Asma Bahçeleri'nden ilham alır.

Efsanelere konu olan bu bahçelerin fikrini; park, meydan ve bahçelerde yeşili yükselten bir çiçekliğe dönüştürdük.







BABİL

ÜRÜN KODU U9

ÜRÜN ÖLÇÜSÜ

Tüm ölçüler mm cinsindendir



ÜRÜN KODU	AĞIRLIK	ÖLÇÜ BİRİMİ
U9	500 kg	mm

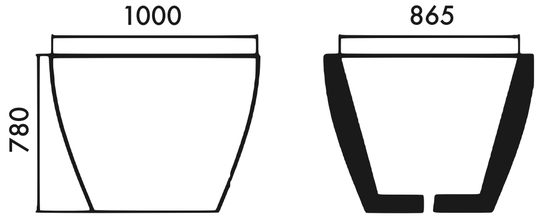

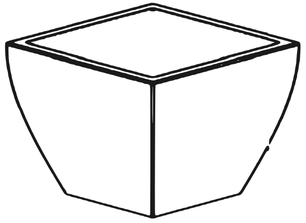

Detaylı Bilgi İçin

GRANT

NSTONE OUTDOOR DESIGN

GRANT



URBAN SERİSİ

GRANT

ÜRÜN KODU: **U10**

Adını Atlanta'nın tarihî şehir parkı Grant Park'tan alır.

Şehir parklarından esinlenen çiçeklik koleksiyonumuzun bu parçası, cadde ve meydanlarda sade ve güçlü bir yeşil nokta oluşturur.





FARKLI RENK SEÇENEĞİ



FARKLI RENK SEÇENEĞİ

GRANT

ÜRÜN KODU U10

ÜRÜN ÖLÇÜSÜ

Tüm ölçüler mm cinsindendir



ÜRÜN KODU	AĞIRLIK	ÖLÇÜ BİRİMİ
U10	**280 kg**	**mm**

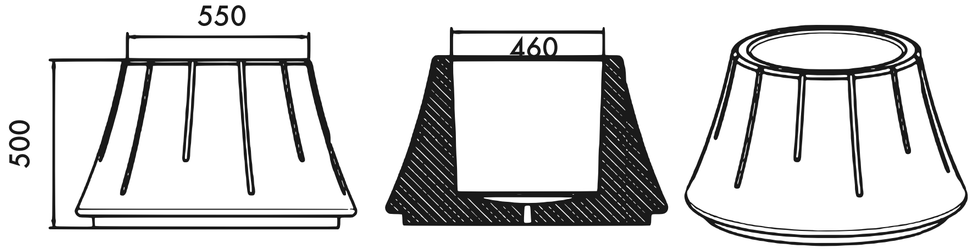

Detaylı Bilgi İçin

UENO

NSTONE OUTDOOR DESIGN

UENO



URBAN SERİSİ

UENO

ÜRÜN KODU: **U11**

Adını, Tokyo'nun kiraz çiçekleriyle ünlü Ueno Parkı'ndan alır.

Uzak Doğu bahçe kültürünün sadeliğini ve dinginliğini park, bahçe ve meydanlara taşıyan bir çiçeklik olarak tasarlandı.







UENO

ÜRÜN ÖLÇÜSÜ

Tüm ölçüler mm cinsindendir

ÜRÜN KODU U11



ÜRÜN KODU	AĞIRLIK	ÖLÇÜ BİRİMİ
U11	**155 kg**	**mm**

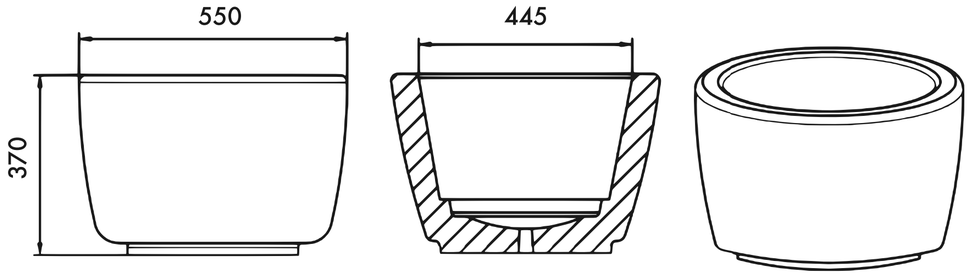

Detaylı Bilgi İçin

MAÇKA

NSTONE OUTDOOR DESIGN

MAÇKA



URBAN SERİSİ

MAÇKA

ÜRÜN KODU: **U12**

Adını İstanbul'un merkezindeki Maçka Parkı'ndan alır.

Yoğun kent dokusunun ortasında bir nefes alanı olan bu park gibi, Maçka da cadde ve meydanlarda yeşili öne çıkaran bir çiçeklik olarak tasarlandı.







MAÇKA

ÜRÜN KODU U12

ÜRÜN ÖLÇÜSÜ

Tüm ölçüler mm cinsindendir



ÜRÜN KODU	AĞIRLIK	ÖLÇÜ BİRİMİ
U12	**180 kg**	**mm**

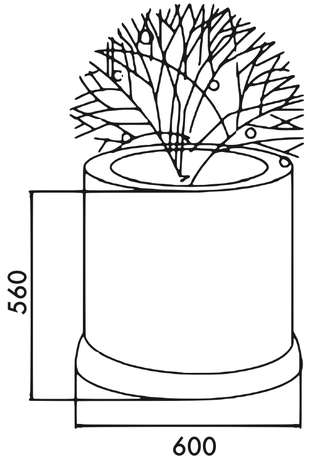

Detaylı Bilgi İçin

MAÇKA YILDIZ BANK

NSTONE OUTDOOR DESIGN

MAÇKA MAÇKA MAÇKA



MAÇKA YILDIZ BANK

URBAN SERİSİ

MAÇKA YILDIZ BANK

ÜRÜN KODU: **U13**

Yıldız biçimli gövdesi oturmayı ve yeşili tek üründe birleştirir; bank aynı zamanda çiçeklik olarak kullanılır.

Farklı yönlere açılan formu; meydanların, parkların ve okul avlularının ortasında insanların bir araya geldiği bir buluşma noktası kurar.

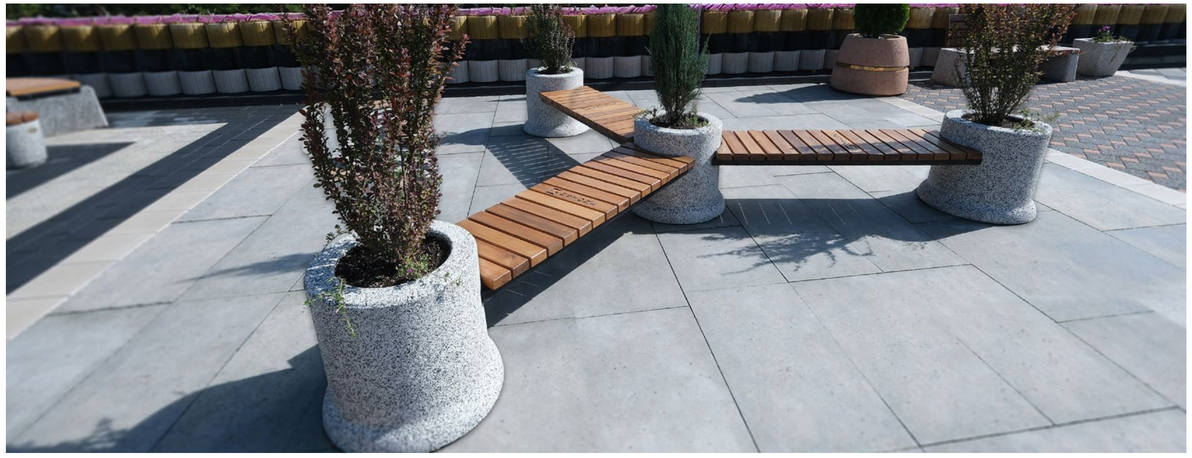



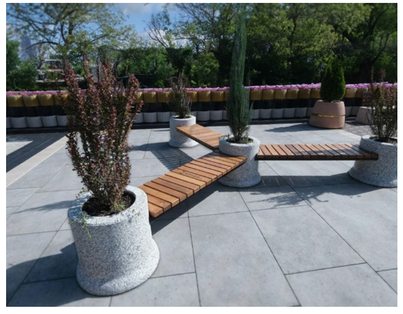

MAÇKA YILDIZ BANK

ÜRÜN ÖLÇÜSÜ

Tüm ölçüler mm cinsindendir

ÜRÜN KODU U13



ÜRÜN KODU	AĞIRLIK	ÖLÇÜ BİRİMİ
U13	**1060 kg**	**mm**

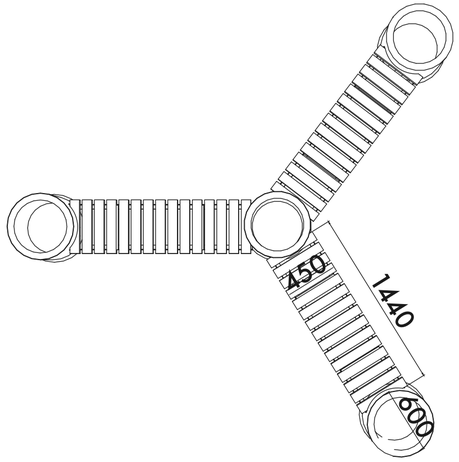

Detaylı Bilgi İçin

PERGAMON

PERGAMON

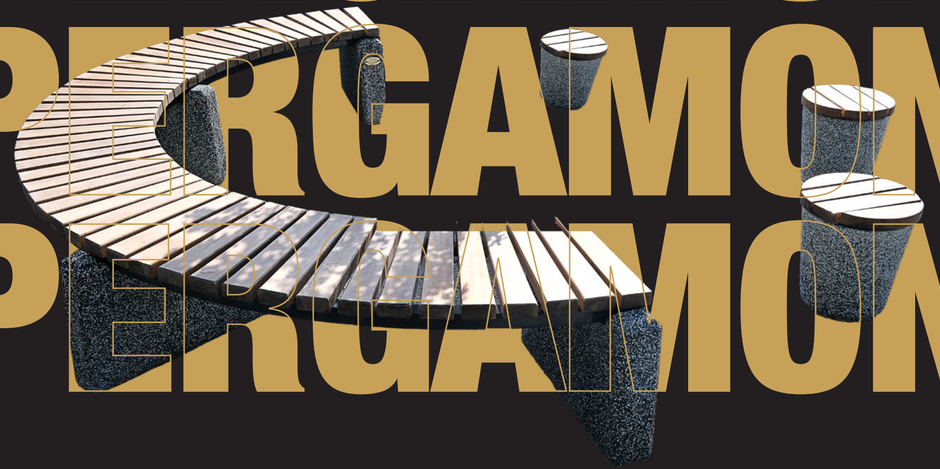

URBAN SERİSİ

PERGAMON

ÜRÜN KODU: **U14**

Tek kişilik oturaklar ve yay biçimli banklardan oluşan bir oturma grubudur. Karşılıklı ve yan yana oturmaya imkân veren düzeni; meydanlarda, kampüslerde ve parklarda insanları bir araya getirir.

Adını, Anadolu'nun en köklü krallık başkentlerinden Pergamon'dan alır.







PERGAMON

ÜRÜN KODU U14

ÜRÜN ÖLÇÜSÜ

Tüm ölçüler mm cinsindendir



ÜRÜN KODU	AĞIRLIK	ÖLÇÜ BİRİMİ
U14	340 kg	mm

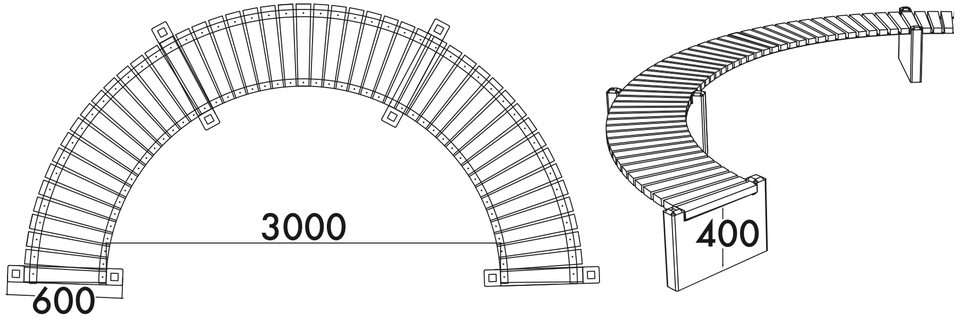

Detaylı Bilgi İçin

LİMİRA

NSTONE OUTDOOR DESIGN

LİMİRA



URBAN SERİSİ

LİMİRA

ÜRÜN KODU: **U15**

Adını Antalya Finike yakınlarındaki Likya kenti Limyra'dan alır.

Düz bankın alışılmış çizgisini stilize bir formla yeniden yorumlar; cadde, meydan ve park kenarlarında oturma noktasını aynı zamanda bir tasarım öğesine dönüştürür.







LİMİRA

ÜRÜN ÖLÇÜSÜ

Tüm ölçüler mm cinsindendir

ÜRÜN KODU U15



ÜRÜN KODU	AĞIRLIK	ÖLÇÜ BİRİMİ
U15	**140 kg**	**mm**

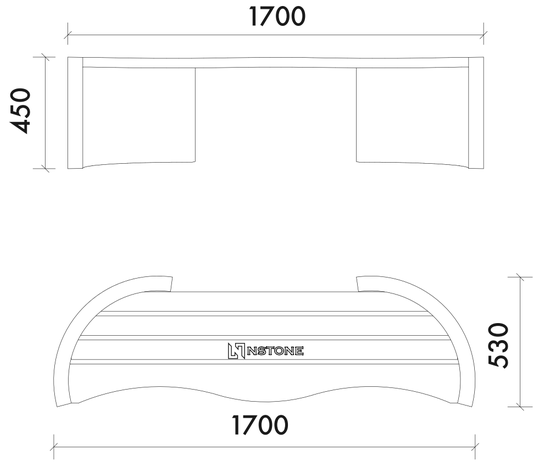

Detaylı Bilgi İçin

EFES

NSTONE OUTDOOR DESIGN

EFES



URBAN SERİSİ

EFES

ÜRÜN KODU: **U16**

Medeniyetlerin beşiği Anadolu, en büyük ilham kaynağımızdır. Efes Antik Tiyatrosu'nda olduğu gibi bu bankta da hiçbir çizgi gelişigüzel değildir.

Klasik oturma bankını, antik çağın en görkemli sahnelerinden birinin ölçülü düzeniyle buluşturduk.







EFES

ÜRÜN ÖLÇÜSÜ

Tüm ölçüler mm cinsindendir

ÜRÜN KODU U16

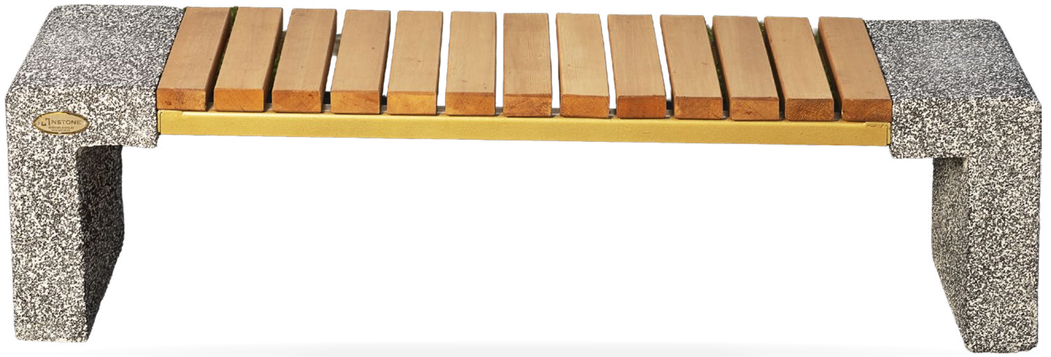

ÜRÜN KODU	AĞIRLIK	ÖLÇÜ BİRİMİ
U16	**130 kg**	**mm**

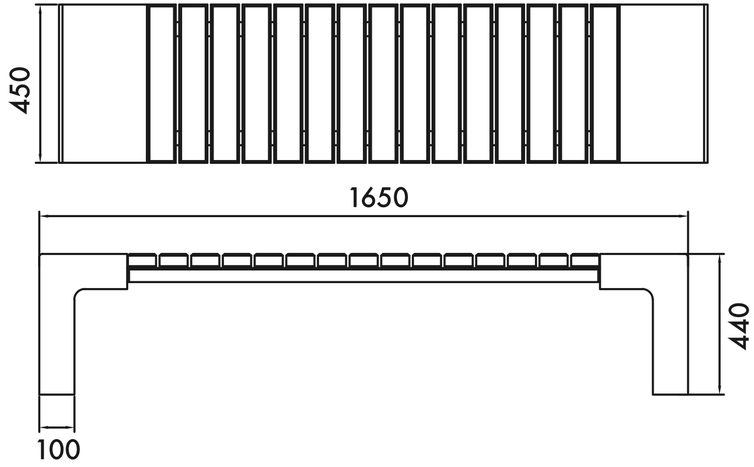

Detaylı Bilgi İçin

VASADA

NSTONE OUTDOOR DESIGN

VASADA



URBAN SERİSİ

VASADA

ÜRÜN KODU: **U17**

Adını Konya Seydişehir'deki Vasada antik kentinden alır; URBAN serisinin Konya'dan gelen adıdır.

Bir bank yalnızca oturmak için değil; beklemek, okumak, sohbet etmek ve şehri izlemek içindir. Alışılmış sırt dayamalı bankı bu anlayışla yeniden yorumladık.







VASADA

ÜRÜN KODU U17



ÜRÜN KODU	AĞIRLIK	ÖLÇÜ BİRİMİ
U17	136 kg	mm

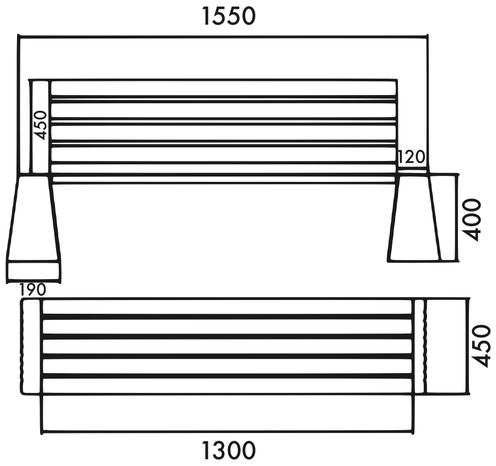

ÜRÜN ÖLÇÜSÜ

Tüm ölçüler mm cinsindendir

Detaylı Bilgi İçin

SİDE

NSTONE OUTDOOR DESIGN

SİDE



URBAN SERİSİ

SİDE

ÜRÜN KODU: **U18**

Antik Akdeniz'in canlı liman kentlerinden Side'nin tiyatrosu, yüzyıllar boyunca kentlinin bir araya geldiği yerdi.

Side, bu buluşma fikrini bugünün caddelerine, meydanlarına ve sahil düzenlemelerine taşıyan bir bank olarak tasarlandı.



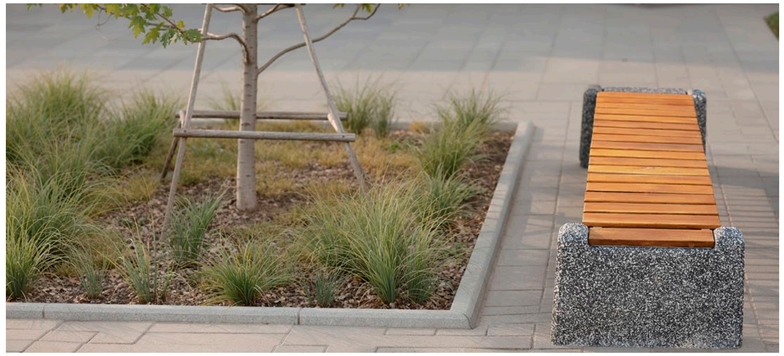





SİDE

ÜRÜN KODU U18

ÜRÜN ÖLÇÜSÜ

Tüm ölçüler mm cinsindendir



ÜRÜN KODU	AĞIRLIK	ÖLÇÜ BİRİMİ
U18	122 kg	mm

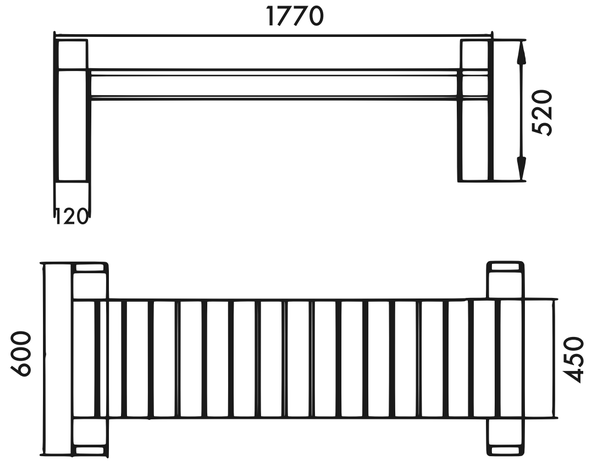

Detaylı Bilgi İçin

BERGAMA

NSTONE OUTDOOR DESIGN

BERGAMA



URBAN SERİSİ

BERGAMA

ÜRÜN KODU: **U19**

Yüzyıllar önce Anadolu kentleri tiyatrolarında bir araya geliyordu; bugün aynı buluşma şehir parklarında yaşanıyor.

Adını, Küçük Asya'nın en büyük antik tiyatrosu olarak kabul edilen Bergama'dan alan bu bank, ortak alan fikrini bugünün parklarına ve meydanlarına taşır.







BERGAMA

ÜRÜN ÖLÇÜSÜ

Tüm ölçüler mm cinsindendir

ÜRÜN KODU U19

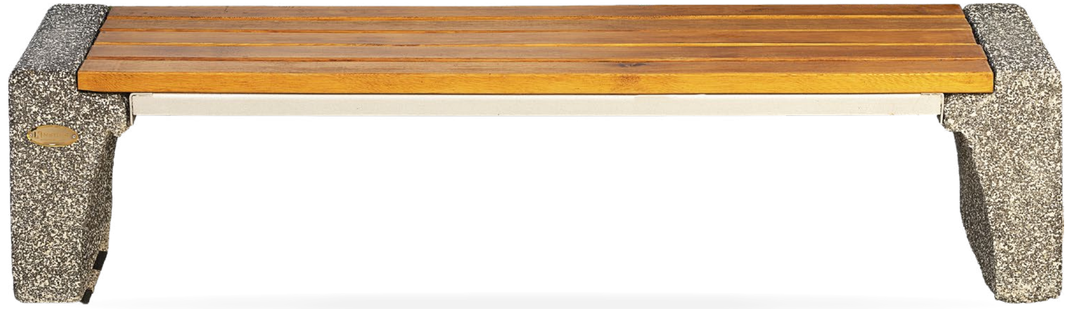

ÜRÜN KODU	AĞIRLIK	ÖLÇÜ BİRİMİ
U19	140 kg	mm

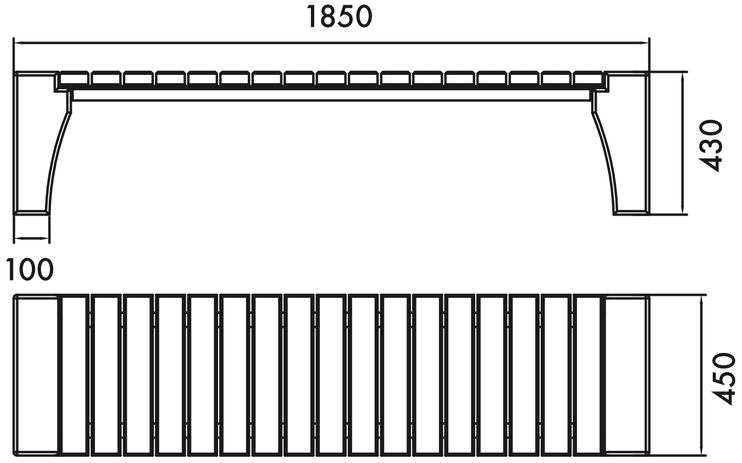

Detaylı Bilgi İçin

OLİMPOS

OLİMPOS



URBAN SERİSİ

OLİMPOS

ÜRÜN KODU: **U20**

Adını, doğası ve tarihiyle Likya Yolu'nun en sevilen duraklarından biri olan Olimpos'tan alır.

Olimpos bir oturma grubudur; parklarda, sahil düzenlemelerinde ve doğayla iç içe alanlarda insanları bir arada oturmaya davet eder.



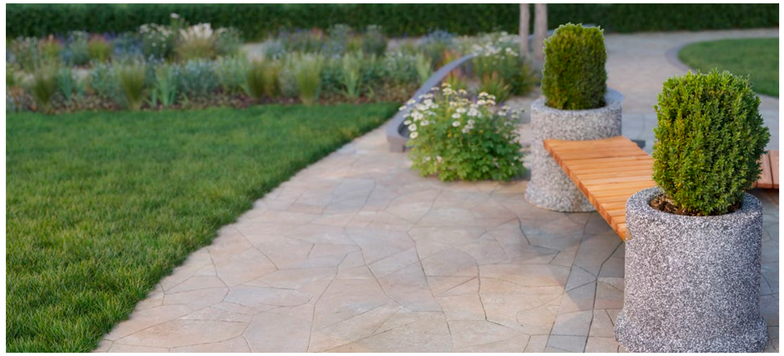



OLİMPOS

ÜRÜN ÖLÇÜSÜ

Tüm ölçüler mm cinsindendir

ÜRÜN KODU U20



ÜRÜN KODU	AĞIRLIK	ÖLÇÜ BİRİMİ
U20	**360 kg**	**mm**

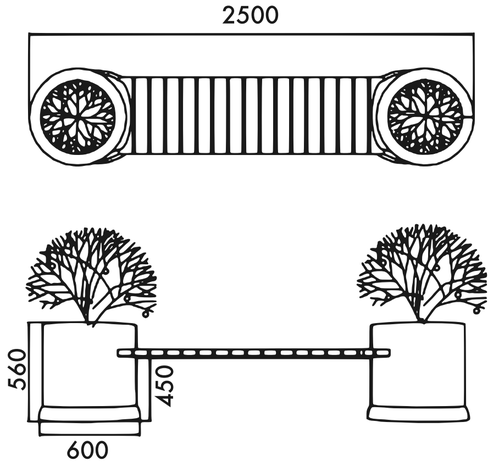

Detaylı Bilgi İçin

ASPENDOS

ASPENDOS
ASPENDOS
ASPENDOS



URBAN SERİSİ

ASPENDOS

ÜRÜN KODU: **U21**

Aspendos Tiyatrosu, mimarisi ve korunmuşluğuyla Roma dönemi tiyatrolarının bugüne ulaşan en seçkin örneklerinden biridir.

Bu ihtişamı Necipoğulları Kent Estetik Kampüsü'nde bir banka yorumladık. Aspendos, meydan ve caddelerde güçlü ve kalıcı bir oturma noktası kurar.

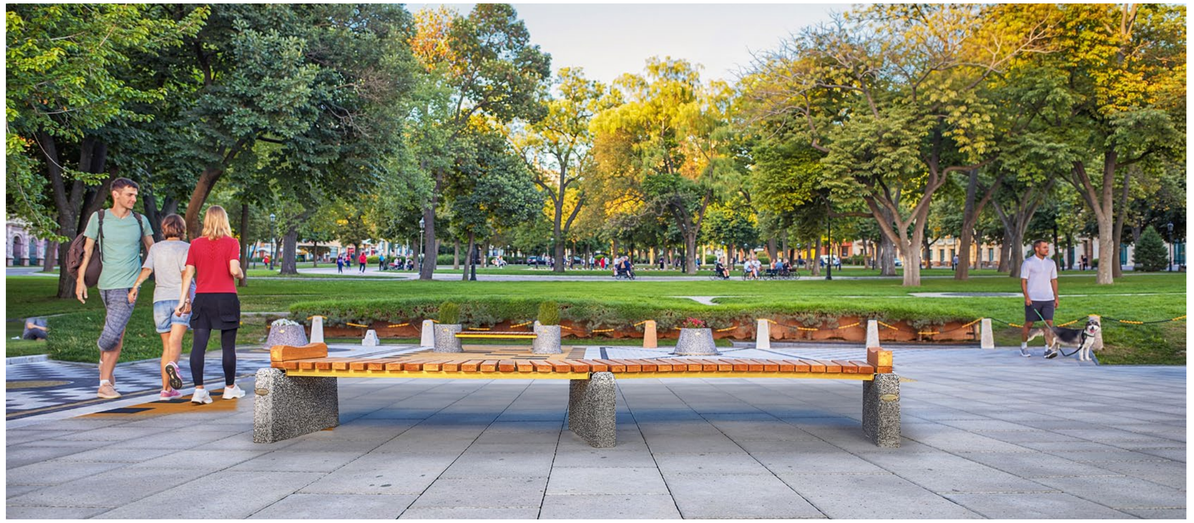





ASPENDOS

ÜRÜN KODU U21

ÜRÜN ÖLÇÜSÜ

Tüm ölçüler mm cinsindendir



ÜRÜN KODU	AĞIRLIK	ÖLÇÜ BİRİMİ
U21	183 kg	mm

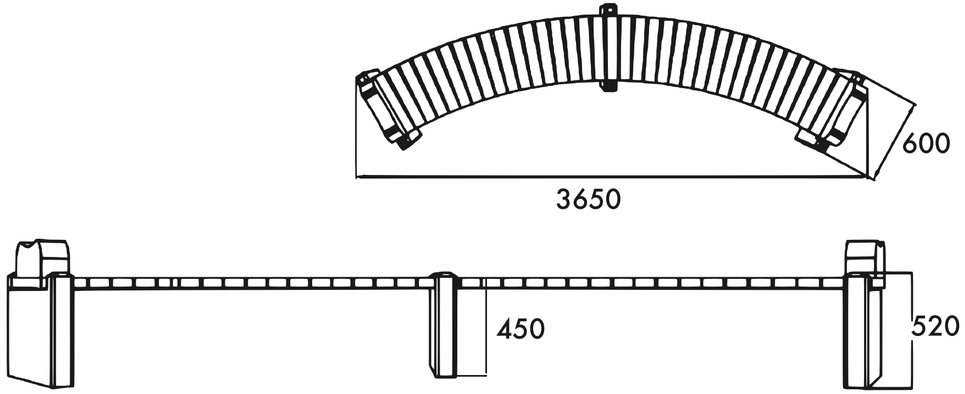

Detaylı Bilgi İçin

STOP ONE

NSTONE OUTDOOR DESIGN

STOP ONE
STOP ONE
STOP ONE



URBAN SERİSİ

STOP ONE

ÜRÜN KODU: **U22**

Şehirde bazı alanlar yayaya, bazıları araca aittir; bu sınırı korumak herkesin güvenliği içindir.

Stop One, araç geçişini önleyen bir kent elemanıdır. Meydan, okul önü, kaldırım ve yaya bölgelerinde sınırı net biçimde çizer; bunu yaparken kent görünümünü sertleştirmez.







STOP ONE

ÜRÜN KODU U22



ÜRÜN KODU	AĞIRLIK	ÖLÇÜ BİRİMİ
U22	57 kg	mm

ÜRÜN ÖLÇÜSÜ

Tüm ölçüler mm cinsindendir

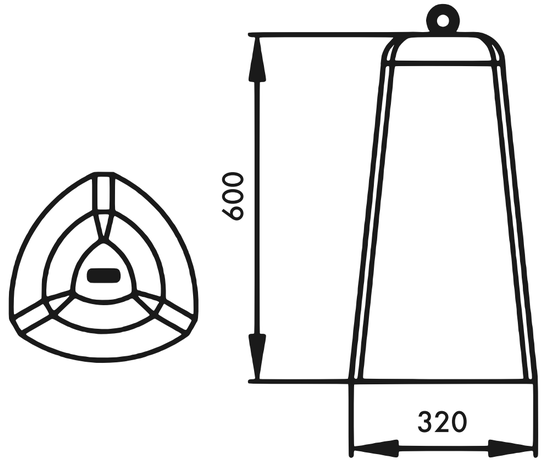

Detaylı Bilgi İçin

STOP TWO

NSTONE OUTDOOR DESIGN

STOP TWO
STOP TWO
STOP TWO



URBAN SERİSİ

STOP TWO

ÜRÜN KODU: **U23**

Stop serisinin ikinci modelidir. Stop One ile aynı görevi farklı bir formla üstlenir: araç geçişini önler, yaya alanını korur.

İki model arasında, yerleşeceği meydanın ve caddenin mimari diline göre seçim yapılabilir.







STOP TWO

ÜRÜN KODU U23



ÜRÜN KODU	AĞIRLIK	ÖLÇÜ BİRİMİ
U23	77.6 kg	mm

ÜRÜN ÖLÇÜSÜ

Tüm ölçüler mm cinsindendir

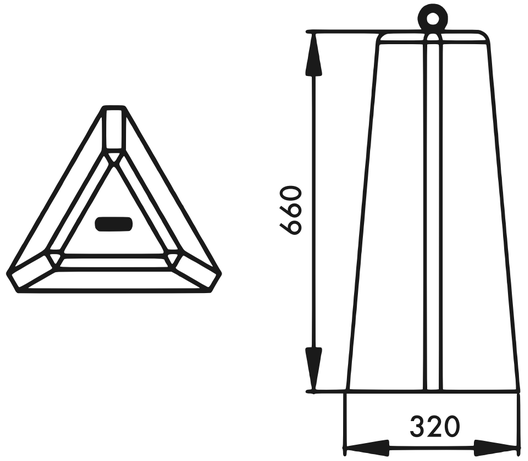

Detaylı Bilgi İçin

EKO

NSTONE OUTDOOR DESIGN

EKO



URBAN SERİSİ

EKO

ÜRÜN KODU: **U24**

Temiz bir şehir, atığın doğru yerde toplanmasıyla başlar. Bu yüzden çöp kutusuna yeni bir ad verdik: EKO.

Park, meydan ve caddelerde diğer URBAN ürünleriyle aynı malzeme ve estetikte, uzun ömürlü bir atık toplama noktası sağlar.







FARKLI RENK SEÇENEĞİ

EKO

ÜRÜN KODU U24



ÜRÜN KODU	AĞIRLIK	ÖLÇÜ BİRİMİ
U24	**230 kg**	**mm**

ÜRÜN ÖLÇÜSÜ

Tüm ölçüler mm cinsindendir

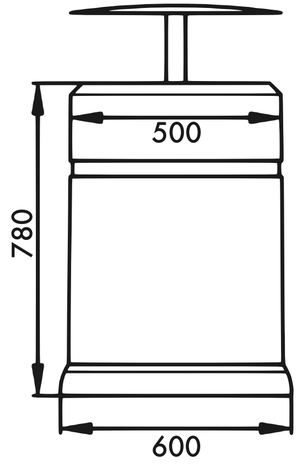

Detaylı Bilgi İçin

MİNİ EKO

NSTONE OUTDOOR DESIGN

MİNİ EKO



URBAN SERİSİ

MİNİ EKO

ÜRÜN KODU: **U25**

Her noktaya büyük bir çöp kutusu koymak mümkün değil.

Mini Eko; dar kaldırımlar, bina girişleri, durak çevreleri ve bahçeler gibi sınırlı alanlar için tasarlandı. Temizliği şehrin daha çok noktasına taşır.







MİNİ EKO

ÜRÜN ÖLÇÜSÜ

Tüm ölçüler mm cinsindendir

ÜRÜN KODU U25



ÜRÜN KODU	AĞIRLIK	ÖLÇÜ BİRİMİ
U25	125.5 kg	mm

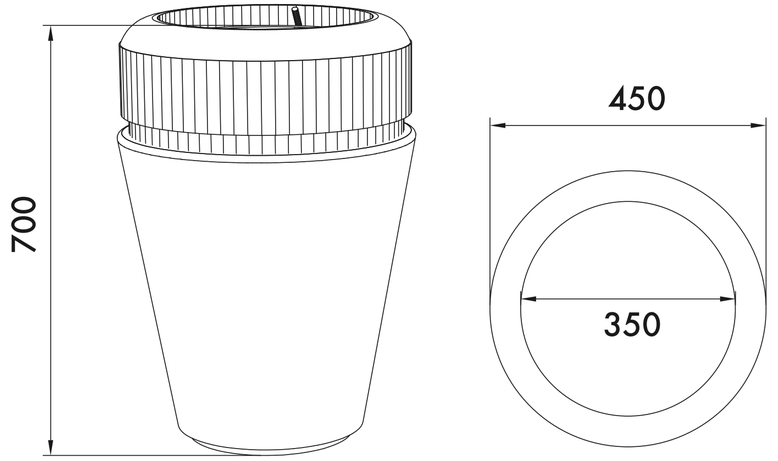

Detaylı Bilgi İçin

WORLD

NSTONE OUTDOOR DESIGN

WORLD
WORLD
WORLD



URBAN SERİSİ

WORLD

ÜRÜN KODU: **U26**

Yuvarlak formuyla meydan ve peyzaj alanlarına dekoratif bir vurgu katar.

Farklı renk ve boy seçenekleriyle tek başına bir odak noktası olarak ya da gruplar hâlinde kullanılabilir.







FARKLI RENK SEÇENEĞİ

WORLD

ÜRÜN ÖLÇÜSÜ

Tüm ölçüler mm cinsindendir

ÜRÜN KODU U26



ÜRÜN KODU	AĞIRLIK	ÖLÇÜ BİRİMİ
U26	150 / 77 / 52 / 20 kg	mm

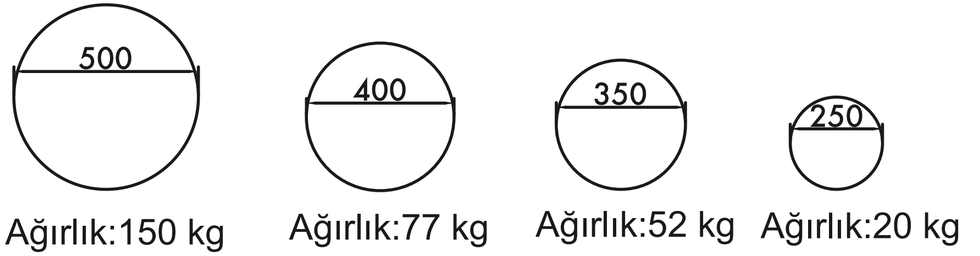

Detaylı Bilgi İçin

ETNA

NSTONE OUTDOOR DESIGN

ETNA



URBAN SERİSİ

ETNA

ÜRÜN KODU: **U27**

Açık alanları yılın daha uzun bölümünde kullanılır kılar. Sektörde ateş çukuru olarak bilinen bu ürünü NSTONE mimarları yeniden tasarladı ve Necipoğulları Kent Estetik Kampüsü'nde üretti.

Adını dünyanın en aktif yanardağlarından Etna'dan alır; otel bahçelerinde, teraslarda ve sosyal alanlarda insanları ateşin çevresinde buluşturur.







ETNA

ÜRÜN ÖLÇÜSÜ

Tüm ölçüler mm cinsindendir

ÜRÜN KODU U27



ÜRÜN KODU	AĞIRLIK	ÖLÇÜ BİRİMİ
U27	**650 / 725 / 1150 kg**	**mm**

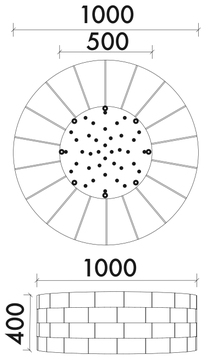

Ağırlık : 650 kg

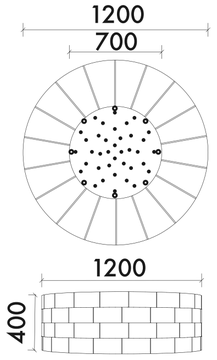

Ağırlık : 725 kg

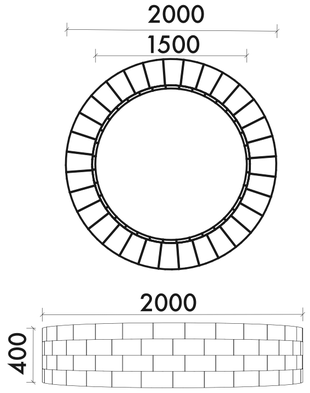

Ağırlık : 1150 kg

Detaylı Bilgi İçin

GEM

NSTONE OUTDOOR DESIGN

GEM

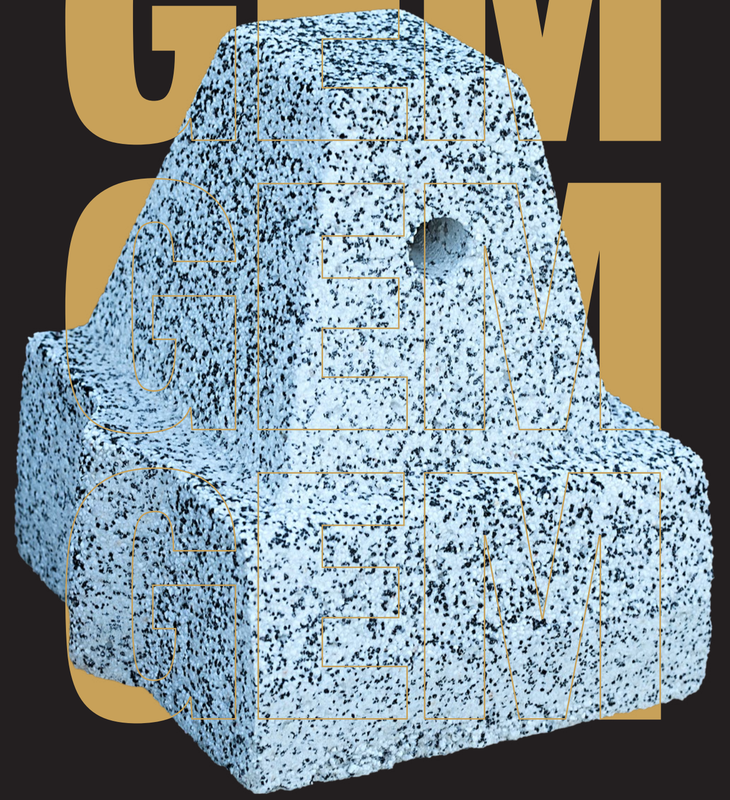

URBAN SERİSİ

GEM

ÜRÜN KODU: **U28**

Gem, İngilizcede değerli taş demektir. Dayanıklılığı ve özenli formuyla bir sınır elemanından fazlasıdır.

Peyzaj alanlarında yeşili yoldan, yürüyüş yolunu oturma alanından ayırır; alanı düzenlerken ona değer katar.







GEM

ÜRÜN KODU U28

ÜRÜN ÖLÇÜSÜ

Tüm ölçüler mm cinsindendir



ÜRÜN KODU	AĞIRLIK	ÖLÇÜ BİRİMİ
U28	**43 kg**	**mm**

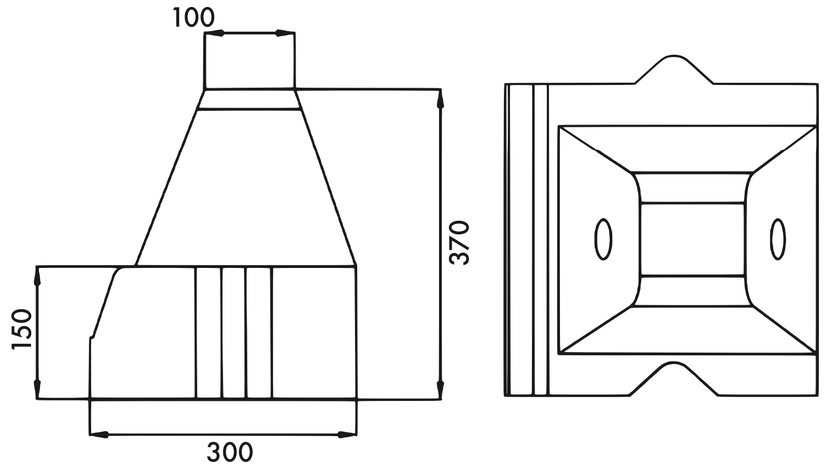

Detaylı Bilgi İçin











ÜRÜN KODLARI

URBAN ürünleri bu katalogda U1–U28 kodlarıyla gösterilmiştir. Bilgi ve sipariş taleplerinde ürün kodunu ya da ürün adını belirtmeniz yeterlidir.

URBAN SERİSİ

KOD	ÜRÜN	SAYFA
U1	METROPOLİS ÇİÇEKLİK	10
U2	METROPOLİS ÇİÇEKLİKLİ BANK	14
U3	METROPOLİS BANK	18
U4	METROPOLİS EKO	22
U5	GÜLHANE	26
U6	KUĞULU	30
U7	EMİRGAN	34
U8	CENTRAL	38
U9	BABİL	42
U10	GRANT	46

URBAN SERİSİ (devam)

KOD	ÜRÜN	SAYFA
U11	UENO	50
U12	MAÇKA	54
U13	MAÇKA YILDIZ BANK	58
U14	PERGAMON	62
U15	LİMİRA	66
U16	EFES	70
U17	VASADA	74
U18	SİDE	78
U19	BERGAMA	82
U20	OLİMPOS	86

URBAN SERİSİ (devam)

KOD	ÜRÜN	SAYFA
U21	ASPENDOS	90
U22	STOP ONE	94
U23	STOP TWO	98
U24	EKO	102
U25	MİNİ EKO	106
U26	WORLD	110
U27	ETNA	114
U28	GEM	118

ÜRÜN GRUPLARI

Çiçeklikler: U1, U5, U6, U7, U8, U9, U10, U11, U12
Banklar: U2, U3, U15, U16, U17, U18, U19, U21
Oturma grupları: U13, U14, U20
Çöp kutuları: U4, U24, U25
Geçiş önleyiciler: U22, U23
Peyzaj elemanları (dekoratif küre, ateş çukuru, sınır elemanı): U26, U27, U28



TAŞ DEVRİ YENİDEN BAŞLIYOR

NECİPOĞULLARI KENT ESTETİK KAMPÜSÜ

Tömek Mah. Ankara Cad. No: 370/A
Selçuklu/Konya
T 0332 355 05 55

NSTONE ŞUBE

Ereğli Yolu Üzeri Konimsan San. Turanoğlu Sk. No: 5
Karatay/Konya
T 0332 355 05 55



NSTONE OUTDOOR DESIGN

www.nstone.com.tr
bilgi@nstone.com.tr

NSTONE OUTDOOR DESIGN

LINSTONE
OUTDOOR DESIGN

TAŞ DEVRİ YENİDEN BAŞLIYOR

Türkçe Katalog English Catalog الكتالوج العربي

/necipogullaribeton

URBAN

TERRA NATUREL UP STUDIO URBAN